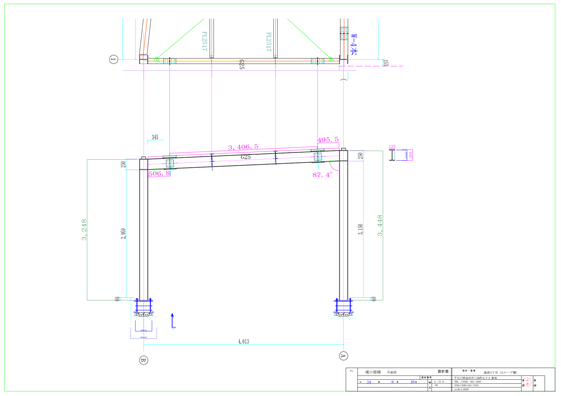

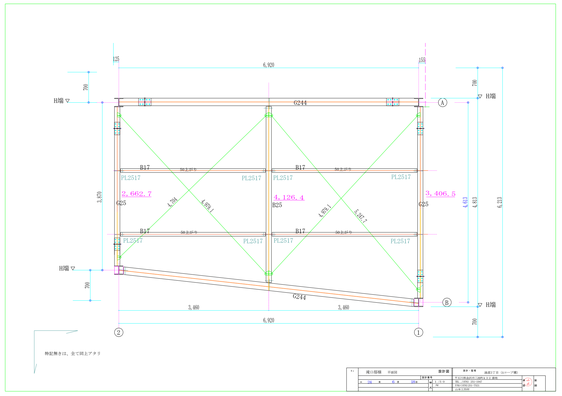

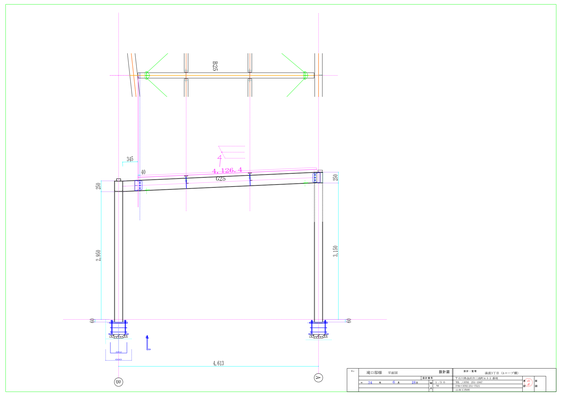

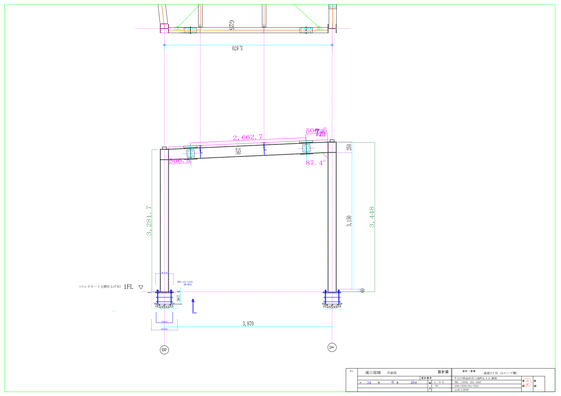

材料注文書

物件名　滝口邸様新規車庫　／　材料注文表

2013 年 6 月 17 日　　1 ページ

システム名: 1

	材料	定尺長さ	単価（ﾍﾞｰｽ価）	数量	重量（参考重量）
	H250×125×6×9 (G25)	7m	K/80	2本	206
	H250×125×6×9 (B25)		K/80	——	——
	H244×175×7×11 (G244)	7m	K/80	2本	610
	H244×175×7×11 (G244)		K/80	——	——
	H175×90×5×8 (B17)	7m	K/82	2本	252
	H200×200×8×12 (C)	7m	K/80	2本	698
	(黒) C-形鋼L 3×100×50×20	7m	K/105	2本	56.8
		11m	K/105	1本	44.7
めっきブレス	16φブレス（メッキ）	総合金長 L-4989	@3600/本	2本	
フランジ、ウェーブ用PL		総合金長 L-5250	@3800/本	1本	
		総合金長 L-4765	@3450/本	1本	

発注担当　本多 様　　山本工作所　最終確認記 はい いいえ

アンカー処理（滝口邸）

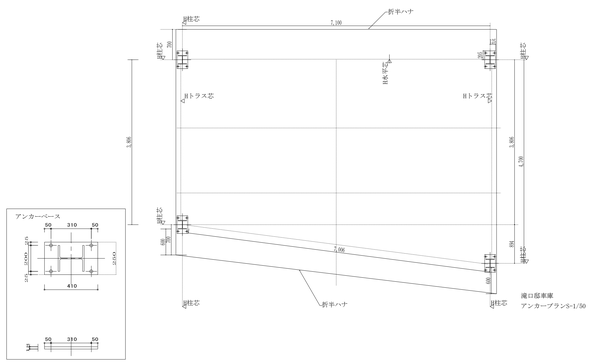

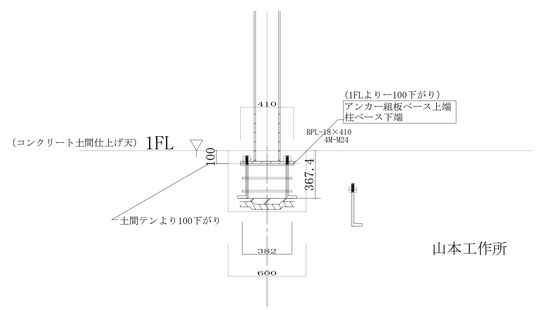

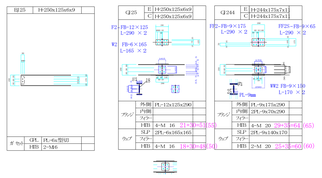

平面S－1/50

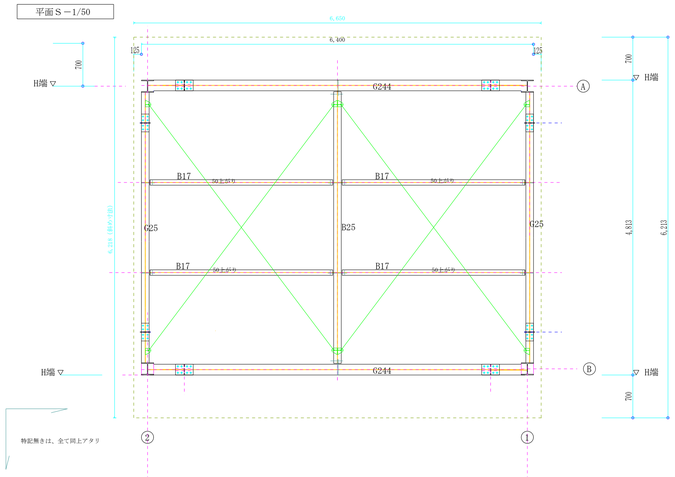

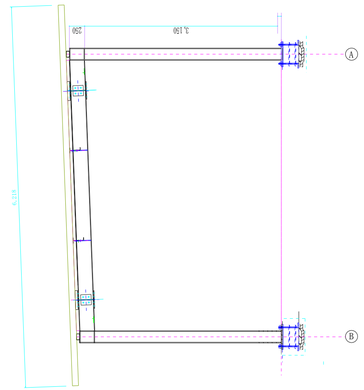

前面S－1/50

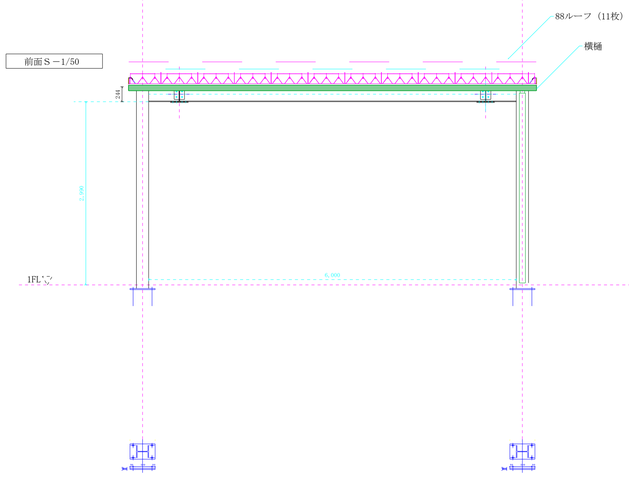

S－1/50

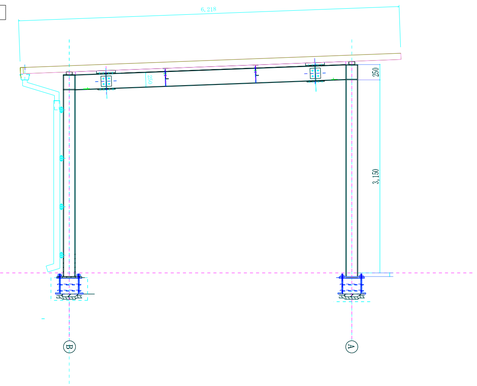
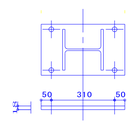
アンカーベース　S－1/5