一般鉄骨金物工事

山本工作所

〒920－0809　　金沢市三池栄町371番地
TEL　076－251－1947
FAX　076－251－7521

（作業タイトル名）工場はねだし屋根下地補強工事

お世話になります。
先日ご提案いたしました支え柱の件なのですが
工場内柱からのそで出しの場合シャッター部間口横に立て下地があるため下地からの
補強になってしまいます。
あまり意味がなくなるので考案したのですがスレート壁外より１００mm離し支え柱を立て
上部は溶接補強を強めにして 現状梁部はローバルＥＲ塗料で腐食を止め
上塗り塗料に強溶剤2液ウレタン入りで対応 補強支え材は亜鉛メッキで今後メンテナンス
フリーになります。
また支え柱は万が一邪魔になった時誰でも外せるように上下ともボルト取り付けにし
てみました。
担当山本　携帯090－9769－7448　　山本工作所

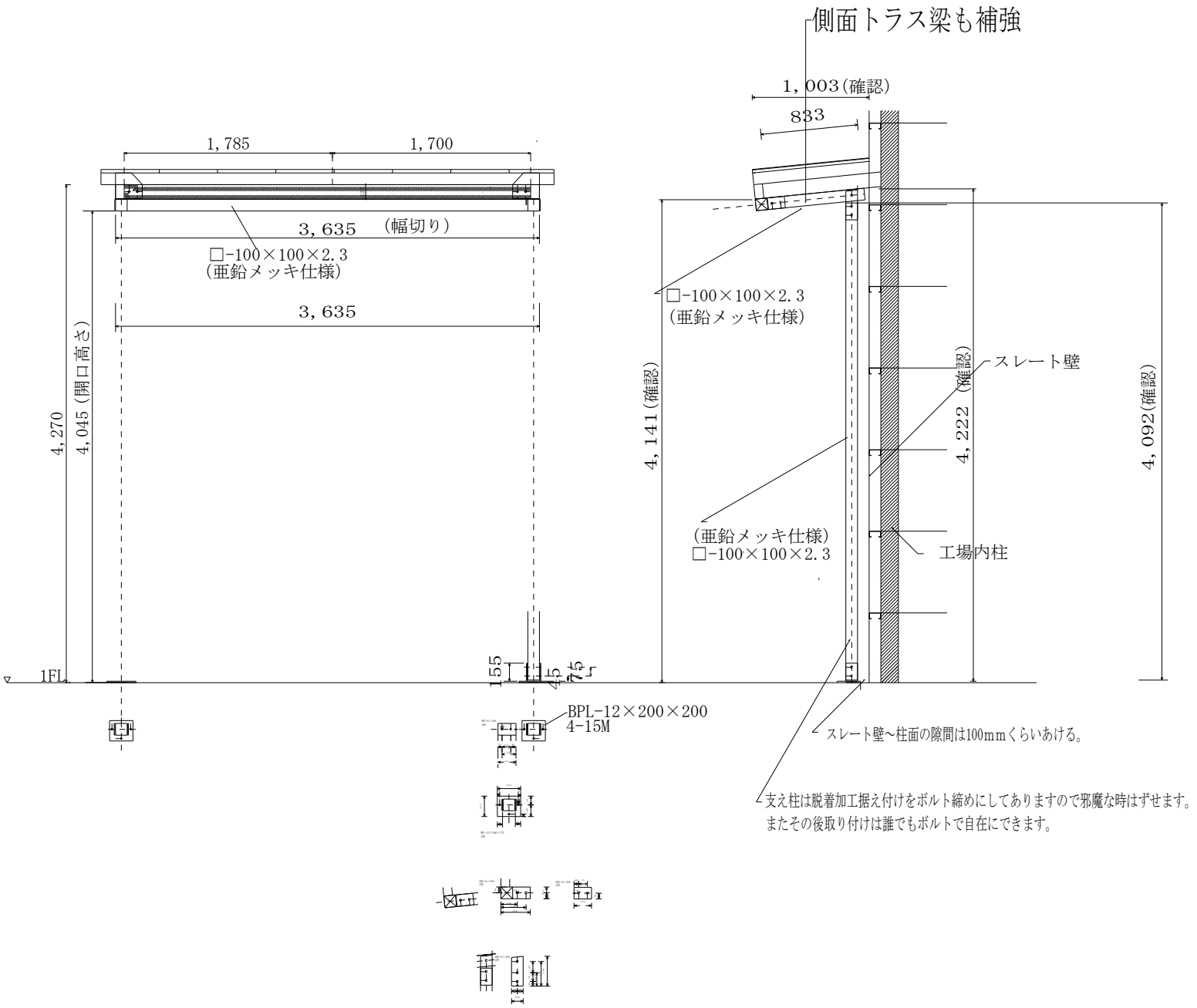
側面トラス梁も補強
1,003(確認)
833
1,785
1,700
3,635 (幅切り)
□-100×100×2.3
(亜鉛メッキ仕様)
3,635
□-100×100×2.3
(亜鉛メッキ仕様)
4,270
4,045 (開口高さ)
4,141(確認)
4,222 (確認)
4,092(確認)
スレート壁
(亜鉛メッキ仕様)
□-100×100×2.3
工場内柱
1FL
155
45
75
BPL-12×200×200
4-15M
スレート壁~柱面の隙間は100mmくらいあける。
支え柱は脱着加工据え付けをボルト締めにしてありますので邪魔な時はずせます。
またその後取り付けは誰でもボルトで自在にできます。

HEADER
R1-71